MANUAL USO RPW EL

ÍNDICE

Página

Sistema de pesaje para transpaletas eléctricas

1.	Poniendo el sistema en funcionamiento	2
2.	Uso	2
3.	Mantenimiento	3
4.	Como operar los indicadores	4

Distribuidor Autorizado México
Drill Company, S.A. de C.V.

Teléfono: **5555.066.512**
mail: **ventas@mhsignal.com**

www.mhsignal.com

Le informamos que este producto RAVAS es 100% reciclable en base a que sus componentes se procesan y eliminan adecuadamente.

Rev.20191007

e reserva el derecho de errores tipográficos y de impresión así como el cambio de modelo.

SISTEMA DE PESAJE PARA TRANSPALETAS ELÉCTRICAS

1. PONIENDO EL SISTEMA EN FUNCIONAMIENTO

Para activar el sistema de pesaje, hágalo usando el botón de encendido / apagado (①) que hay en el terminal.

Después de 3 a 5 minutos los componentes electrónicos y las células de carga han alcanzado la temperatura de funcionamiento. Antes de esto, se puede producir una falta de precisión de hasta aprox. un 0,3%.

Se recomienda no levantar las cargas antes de que la corrección de punto cero haya sido ejecutada.

2. USO

La alimentación del indicador se realiza a través de la batería de la apiladora. Cuando el voltaje de la batería sea demasiado bajo se mostrará en pantalla un mensaje de aviso y el indicador se apagará automáticamente.

El peso debe levantarse con toda libertad, sin tocar la cubierta del indicador u otros palets:

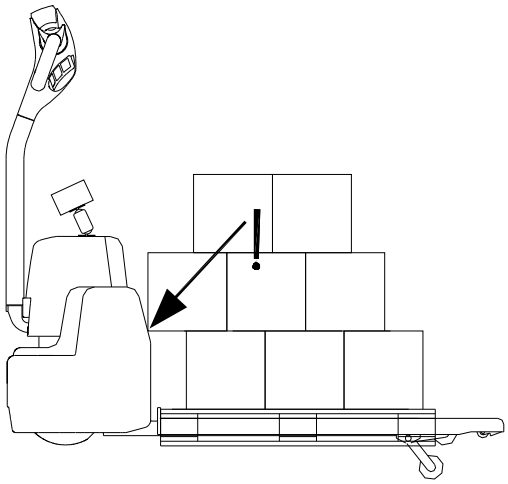

Manera incorrecta de levantar la carga

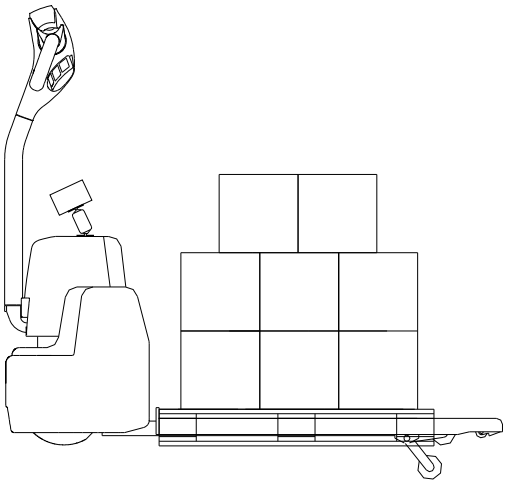

Manera correcta de levantar la carga

La precisión del sistema de pesaje disminuye alrededor de un 0,1% por cada grado a partir de una posición inclinada de 2°. Este efecto también se produce con agujeros/baches en el suelo. Un piso plano es óptimo.

Obtendremos una pesada más precisa si el centro de gravedad de la carga se coloca entre las horquillas. Con una carga no céntrica, las horquillas se pueden torsionar y doblar. Esto puede dar como resultado una mayor imprecisión. Con las versiones en Metrología Legal, el control de nivel apagará el indicador con una carga no centrada o en una posición inclinada de más de 2 grados (- - - - en pantalla).

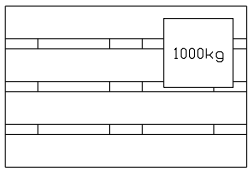

Colocación no óptima de la carga

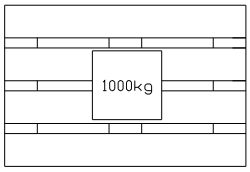

Colocación óptima de la carga

Si un sistema tiene una longitude de horquilla > 1200 mm, la carga debe dividirse entre las horquillas. Las horquillas dobladas se producirán por cargas puntuales > 500kg y deberán repararse (sin garantía).

Rango de temperatura: entre -10 y +40 °C, el error máximo es del 0,1% de la carga pesada. Fuera de este rango los errores pueden llegar hasta el 0,3%.

Se deben evitar los cambios bruscos de temperatura, ya que pueden provocar condensación en los componentes electrónicos. Durante la aclimatación, el sistema de pesaje debe estar apagado.

3. MANTENIMIENTO

De vez en cuando, cada sistema de pesaje tiene que ser calibrado. Recomendamos un mantenimiento anual del sistema. También le recomendamos encarecidamente que los sistemas de pesaje aprobados deben ser calibrardos anualmente por una institución certificada.

Las directrices de mantenimiento normales de las apiladoras se aplican a las partes mecánicas del sistema de pesaje móvil. Por experiencia sabemos que el sistema de pesaje integrado todavía sigue en funcionamiento, aún cuando las partes mecánicas están dañadas por sobrecarga.

Directrices principales:

- La electrónica sólo puede ser limpiada con un paño húmedo. La limpieza química y la limpieza de alta presión pueden causar daño al sistema.

- Recolección de polvo entre las partes del sistema pueden influir negativamente en la precisión. Por lo tanto, el sistema debe revisarse y limpiarse con regularidad. No utilice la limpieza de alta presión.

- Sólo especialistas pueden realizar alguna soldadura. Esto es para evitar daños a la electrónica y a las células de carga.

4. COMO OPERAR LOS INDICADORES

Consulte el manual adjunto del tipo de indicador.