BASCULA PARA PATIN ELECTRICO

RPW EL

Bascula de patín eléctrico

VENTAJAS

- Disponible para todas carratillas
- Solo incrementa 5 mm la altura de la horquilla
- Transferecia del pesaje a la terminal
- Transferencia de la información al sistema WMS o ERP
- Para verifi car pesos y prevenir errores de “order picking”

Alta calidad

También para retrofit

RAVAS PERFORMANCE LINE

RAVAS

RPW EL

FUNCIONES

- Funciones de los indicadores de peso 3200, 5200 o 6100
- Ver hoja técnica del indicador

Los indicadores RAVAS han sido desarrollados exclusivamente para aplicaciones móviles. Estos son sólidos y resistentes ante las vibraciones y golpes. Los indicadores RAVAS son compactos y consumen poca energía. Todos los indicadores son a prueba de polvo y agua, de acuerdo a la norma IP65. Las basculas móviles RAVAS pueden ser usadas en exteriores y en camiones de carga.

ESPECIFICACIONES ESTANDAR

Capacidad	igual que la capacidad de elevación de la carretilla
Divisiones	Multiescala 0,500/1kg hasta 500/Q-max
Tolerancia báscula	0.1% de la carga levantada
Protección	células de carga IP67, indicador IP65
Fuente de alimentación	a través de la batería del camión

MODIFICACIONES EN EL CAMIÓN

Todos las carretillas eléctricas pueden ser equipadas con la bascula RPW EL. La construcción de la horquilla es modifi cada mecánicamente, para instalar los componentes de la bascula añadiendo solo 5 mm de altura a las horquillas. El indicador de bascula de su elección, muestra el peso en las horquillas y se comunica con la terminal móvil o con el sistema WMS deseado.

DIMENSIONES DEPUÉS DE LA MODIFICACIÓN

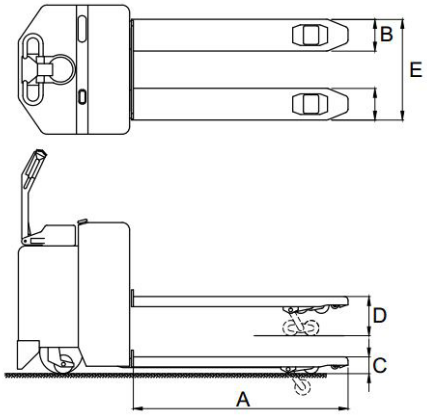

	Largo horquilla estandar	1150
A	Longitud de horquilla	+10
B	Ancho horquilla	+20
C	Altura mínima horquilla	+5 mm
D	Altura máxima horquilla	+5 mm
E	Ancho sobre las horquillas	+ 20

Tolerancia +/- 2 mm

Management System
ISO 9001:2015
ISO 14001:2015
ISO 45001:2018
www.tuv.com
ID 0000037200

OPCIONES*

- Impresora matriz o térmica
- Salida Bluetooth o WiFi
- Metrología certificada para transacciones comerciales, OIML III
- Divisiones más pequeñas
- Variedad en logitud y ancho de horquillas
- Capa de horquilla en acero inoxidable
- Versión contra riesgo de explosión para uso en áreas peligrosas, zona I; certifi cado ATEX
- RDC, RAVAS Data Collector Software
- RIS, RAVAS Integration Software

Distribuidor Autorizado México
Drill Company, S.A. de C.V.

Teléfono: **5555.066.512**
mail: **ventas@mhsignal.com**

www.mhsignal.com